ТОО «Спецтехмонтаж СВ»

Лицензия ГСЛ №13001688 от 25.01.2013 г.

Заказчик: ТОО "Селена-2010"

Рабочий проект

Водоснабжение объекта "База отдыха Селена" по адресу: Алтынсаринский район, с.Щербаково, база отдыха Селена , стр-е 10

Наружные сети водопровода.

Директор: _____Сорокин Н.Н.

ГИП: _____Лемешева Н.Ю.

Н. контр.: _____Лемешева Т.С.

г.Костанай 2026 г.

Основные показатели по чертежам водопровода

Наименование системы	Расчетный расход			Примечание
	м3/сут	м3/ч	л/сек	
Водопровод холодной воды	25,0	0,080	0,025	
Водоотведение	25,0	0,080	1,160	
Наружное пожаротушение			15	

Ведомость дополнительного объема работ

№	Наименование	Ед. изм.	Кол-во
1	Устройство приямка ГНБ 3х3хН3,5м	шт	10
2	ГНБ Ду100 В1	м	2 000
3	Устройство колодца с гидрантом В1	шт	1
4	Промывка и дезинфекция трубопроводов В1	км	2
5	Устройство водомерного узла в сущ колодце В1	шт	1
6	Врезка в существующую сеть водопровода Ф110	шт	1

Ведомость чертежей основного комплекта

Лист	Наименование	Примечание
1	Общие данные (начало)	
2	Общие данные (окончание)	
3	План наружных сетей водопровода В1	
4	Профиль В1	
5	Таблица колодцев	

Ведомость ссылочных и прилогаемых документов

Обозначение	Наименование	Примечание
	Ссылочные документы	
3.001.1-3	водопровода и канализации	
ТПР 901-09-11.84	Колодцы водопроводные. Альбом II	
	Прилагаемые документы	
-НВ.СО	Спецификация оборудования, изделий и материалов	на 1-ом листе

Технические решения, принятые в рабочих чертежах, соответствуют требованиям санитарно-гигиенических, противопожарных и других норм, действующих на территории РК, и обеспечивающую безопасную для жизни и здоровья людей эксплуатацию объекта при предусмотренных рабочими чертежами мероприятий. Внутренняя перепланировка не затрагивает интересы собственников других квартир и других объектов.

Главный инженер проекта_____/Лемешева Н.Ю.

Изм.	Кол.уч	Лист	№ док.	Подпись	Дата
ГИП		Лемешева Н.Ю.			08.26
Разраб.		Колесниченко В.			08.26
Проверил		Лемешева Н.Ю.			08.26
Н. контр		Лемешева Т.С.			08.26

Заказчик: ТОО "Селена-2010" НВ

Водоснабжение объекта "База отдыха Селена" по адресу: Алтынсаринский район, с.Щербаково, база отдыха Селена , стр-е 10

Наружные сети водоснабжения	Стадия	Лист	Листов
	РП	1	5

Общие данные (Начало)

ТОО "Спецтехмонтаж С.В."
Тел.+7 705 452 41 28; +7 775 411 15 87
+7 777 39 26 57 /stmsv@mail.ru/

Перечень работ, требующих составления актов освидетельствования скрытых работ

№ п/п	Наименование видов работ	Примечание
1	Акт на разбивку трассы	СНиП 3.01.03-85
2	Акт на подготовку основания под трубопроводы	СНиП 3.05.04-85, п.3.17 СНиП 3.01.01-85*, прил.6
3	Акт на устройство упоров	То же
4	Акт на устройство колодцев	То же
5	Акт на выполнение противокоррозийной защиты трубопроводов	То же
6	Акт на величину зазоров и выполнение уплотнений стыковых соединений	То же
7	Акт на выполнение герметизации мест прохода трубопроводов через стенки колодцев	То же
8	Акт на укладку трубопроводов	СНиП 3.05.04-84, п.п.3.5,3.6
9	Акт на засыпку трубопроводов с уплотнением	То же
10	Акт на проверку укладки безнапорных трубопроводов просмотром "на свет"	СНиП 3.05.04-85, п. 3.5
11	Акт (протокол) по проверке сплошности сварных стыков трубопр.	СНиП 3.05.04-85*, п.3.43
12	Акт на ревизию и испытание арматуры	СНиП 3.05.05-84, п.2.8
13	Акт предварительного гидравлического испытания напорного трубопровода на прочность и герметичность	СНиП 3.05.04-85
14	Акт приёмочного гидравлического испытания напорного трубопровода на прочность и герметичность	по формам 1, 3 СНиП 3.05.04-85,
15	Акт о проведении промывки и дезинфекции трубопроводов хоз-питьевого назначения	по формам 6 СНиП 3.05.04-85,
16	Акт предварительного гидравлического испытания безнапорного трубопровода на прочность и герметичность	по формам 4 СНиП 3.05.04-85
17	Акт приёмочного гидравлического испытания безнапорного трубопровода на прочность и герметичность	по формам 4 СНиП 3.05.04-85,
18	Акт на устройство футляров	СНиП 3.05.04-85, п.п. 4.3, 4.4
19	Заключение санитарно-эпидемиологической службы	СНиП 3.05.04-85, п.7.43
20	Исполнительные чертежи для подземных сетей	СНиП 3.01.03-84, п.4.9

Общие указания

Проект наружных сетей водоснабжения выполнен в соответсвии с
- техническими условиями №76 от 06.04.2026 года выданными ГКП "Көмек-Алтын" акимата Алтынсаринского района;
- топографической съемки предоставленной заказчиком;
- заданием на проектирование от заказчика;

Производство работ по укладке, испытанию и приемке водопроводной и канализационной сетей выполнять в соответсвии со СНиП 4.01.02-2009 и СН РК 4.01-03-2013.
Земляные работы выполнить в соответсвии со СН РК 5.01-.01-2013 и согласовать их производство с организациями, имеющими коммуникации в районе строительства.
Полиэтиленовые и металлопластиковые трубы укладываются на песчаную падушку слоем 10 см, или подвергаются прокладке при помощи ГНБ (горизонтально-направленное бурение) а так же при помощи гидро(пневмо) прокола.
После испытания трубопроводы подвергаются промывке и дезинфекции.
Строительсво осуществлять соблюдая правила СП РК 1.03-106-2012 "Охрана труда и техники безопасности в строительстве".
Предусматриваются мероприятия для защиты бетонных и железобетонных конструкций от агрессивного воздействия подземных вод и грунтов.
Обеспечение проведения работ способами и методами, не приводящими к необратимым или кризисным изменениям в природной среде при строительстве и эксплуатации.
Осуществление мероприятий по недопущению захламления, деградации и ухудшения плодородного слоя почв,сохранения водных и других природных объектов животного мира и среды его обитания.
На площадке имеется напластование грунтов
0 - 0.4 - - почвенно растительный слой; насыпной грунт
0.4 - 3.4 Суглинок
Уровень грунтовых вод - -5,0м.
Максимальный подъем УГВ на 1,0м выше установленного.

Водопровод

Для водоснабжения объекта "База отдыха Селена стр-е 10" в с.Щербаково, Алтынсаринского района; проектом предусматривается одна врезка в сеть существующего магистрального водопровода с.Сатай - с.Красный Кордон (материал труб полиэтилен диаметром 110 мм), номинальное рабочее давление сети в точке подключения - 0,63 кПа.
Точка подключения - Существующий водопроводный колодец (ВК) №10.
На отводе к подключаемому объекту, в точке врезки (ВК) предусматривается установка стальной запорной арматуры диаметром 65мм, и водомерного узла Ду50мм. От точки врезки до подключаемого объекта, водопровод прокладывается при помощи бестраншейной прокладки ГНБ Ду100мм из полиэтиленовых труб диаметром 76мм марки (SDR21 ПЭ100 76х3,6). На территории подключаемого объекта предусмотрена установка колодца Ж/Б комплект с рабочим диаметром 1 500мм, в колодце установлена запорная арматура (вентиль стальной (муфтовый) Ду 65мм., с комплектным пожарным гидрантом Н-2,5м.
Система водоснабжения принята хозяственно-питьевая.
Крепление арматуры к стенкам и днищу колодцев производить при помощи анкерных болтов и полухомутов. Фасонные части из стальных труб изолировать эмалью ХС-710 по грунтовке ХС-010 по ГОСТ 9355-81 за два раза.
Водопроводные колодцы приняты сборные железобетонные по ГОСТ 8020-90.

Изм.	Кол.уч	Лист	№ док.	Подпись	Дата
ГИП		Лемешева Н.Ю.			08.26
Разраб.		Колесниченко В.			08.26
Проверил		Лемешева Н.Ю.			08.26
Н. контр		Лемешева Т.С.			08.26

Заказчик: ТОО "Селена-2010" НВ

Водоснабжение объекта "База отдыха Селена" по адресу: Алтынсаринский район, с.Щербаково, база отдыха Селена , стр-е 10

Наружные сети водоснабжения	Стадия	Лист	Листов
	РП	2	

Общие данные (окончание)

ТОО "Спецтехмонтаж С.В."
Тел.+7 705 452 41 28; +7 775 411 15 87
+7 777 39 26 57 /stmsv@mail.ru/

Ситуация 1:2000

Условные обозначения

	Граница объекта
	Граница объекта по проекту
	Граница СЗЗ
	Граница СЗЗ по проекту
	Граница ЗСО
	Граница ЗСО по проекту
	Граница ЗОУИТ
	Граница ЗОУИТ по проекту
	Граница ЗОУИТ по ЕГРН
	Граница ЗОУИТ по ЕГРН по проекту
	Граница ЗОУИТ по ЕГРН по проекту
	Граница ЗОУИТ по ЕГРН по проекту

М 1:1000 по горизонтали
М 1:100 по вертикали

Профиль В1

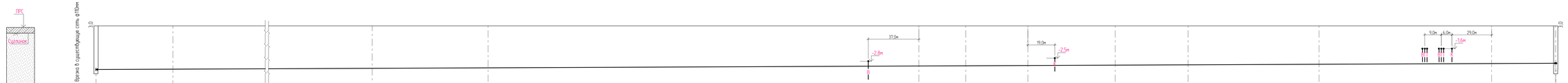

Отметка низа или лотка трубы	190,18																							191,46
Проектная отметка земли																								
Натурная отметка земли	191,18																							191,46
Обозначение трубы и тип изоляции	Труба полиэтиленовая SDR21 76х3,6мм "Питьевая"		Труба полиэтиленовая SDR21 76х3,6мм "Питьевая"		Труба полиэтиленовая SDR21 76х3,6мм "Питьевая"		Труба полиэтиленовая SDR21 76х3,6мм "Питьевая"				Труба полиэтиленовая SDR21 76х3,6мм "Питьевая"	Труба полиэтиленовая SDR21 76х3,6мм "Питьевая"	Труба полиэтиленовая SDR21 76х3,6мм "Питьевая"	Труба полиэтиленовая SDR21 76х3,6мм "Питьевая"	Труба полиэтиленовая SDR21 76х3,6мм "Питьевая"	Труба полиэтиленовая SDR21 76х3,6мм "Питьевая"	Труба полиэтиленовая SDR21 76х3,6мм "Питьевая"	Труба полиэтиленовая SDR21 76х3,6мм "Питьевая"	Труба полиэтиленовая SDR21 76х3,6мм "Питьевая"	Труба полиэтиленовая SDR21 76х3,6мм "Питьевая"	Труба полиэтиленовая SDR21 76х3,6мм "Питьевая"	Труба полиэтиленовая SDR21 76х3,6мм "Питьевая"	Труба полиэтиленовая SDR21 76х3,6мм "Питьевая"
Основание	ГНБ Ду100		ГНБ Ду100		ГНБ Ду100		ГНБ Ду100				ГНБ Ду100	ГНБ Ду100	ГНБ Ду100	ГНБ Ду100	ГНБ Ду100	ГНБ Ду100	ГНБ Ду100	ГНБ Ду100	ГНБ Ду100	ГНБ Ду100	ГНБ Ду100	ГНБ Ду100	ГНБ Ду100	ГНБ Ду100
Длина / Уклон	57,00	0,002	104,00		86,00		86,00				34,00	46,00	64,00		54,00	97,00		128,00			47,00			
Расстояние																								
Номер колодца, точки, угла поворота	Существ (ВК)	УП 1			УП 2		УП 3				УП 4	УП 5	УП 6		УП 7	УП 8		УП 9			УП 10			ВК-1 Ø1500мм

Разрез приямка ГНБ М 1:100

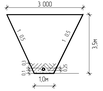

						Заказчик ТОО "Селена-2010"		НВ	
Изм	Кол.уч	Лист	№ док	Подпись	Дата	Водоснабжение объекта "База отдыха Селена" по адресу Алтынсаринский район, с.Шербакова, база отдыха Селена , стр-е 10			
ГИП		Лемешко Н.Н.			08.26	Наружные сети водоснабжения	Стадия	Лист	Листов
							РП	4	
Разраб.		Олесненко Е.			08.26	Профиль В1	ТОО "Спецпромпроект С.В." г.Уральск, ул.Ж.Мусина, 1 тел.+7 (7112) 50 42 00 / 50 42 01, e-mail: info@spp-kz.com		
Проверил		Лемешко Н.Н.			08.26				
Н. контр.		Лемешко Т.С.			08.26				

Таблица колодцев

По плану	Марка колодца по грунтовым условиям	Диаметры трубопроводов, мм		№ схемы узла	Диаметр колодца, Д к мм	Полная глубина колодца по профилю Н, мм	Высота рабочей части, Н мм	№ строительно-монтажной схемы	Высота горловины с перекрытием $h_г$ мм	Объем бетона на упоры, $м^3$	Расход материалов																														
											Днище			Рабочая часть											Плита перекрытия										Горловина								
											Сборные железобетонные элементы. Серия 3,900.1-14, вып. 1																															
		Dy	dy								КЦД-10	ПН-15	КЦД-20	КЦ-10-6	КС-10-9	КС-10-9а	КЦ-15-6	КЦ-15-6а	КС-15-9	КС-15-9а	КЦ-20-6	КЦ-20-6а	КЦ-20-9	КЦ-20-9а	КЦП-1-10-1	КЦП-1-10-2	ПП-13-2	КЦП-1-15-2	КЦП-2-15-1	КЦП-2-15-2	КЦП-1-20-1	КЦП-1-20-2	КЦП-2-20-1	КЦП-2-20-2	КЦО-1	КЦО-3	КЦ-7-3	КЦ-7-9	Кирпичная кладка, ряды	Тип люка	Ходовые скобы	Гидроизоляция
1	2	3	4	5	6	7	8	9	10	11	12	13	14	15	16	17	18	19	20	21	22	23	24	25	26	27	28	29	30	31	32	33	34	35	36	37	38	39	40	41	42	43
1	ВК-1		76		1500	3450	3000	СМ-7	450	-	-	1	-	-	-	-	-	-	2	1	-	-	-	-	1	-	-	-	-	-	-	-	-	-	1	-	1	-	-	Л	6	+

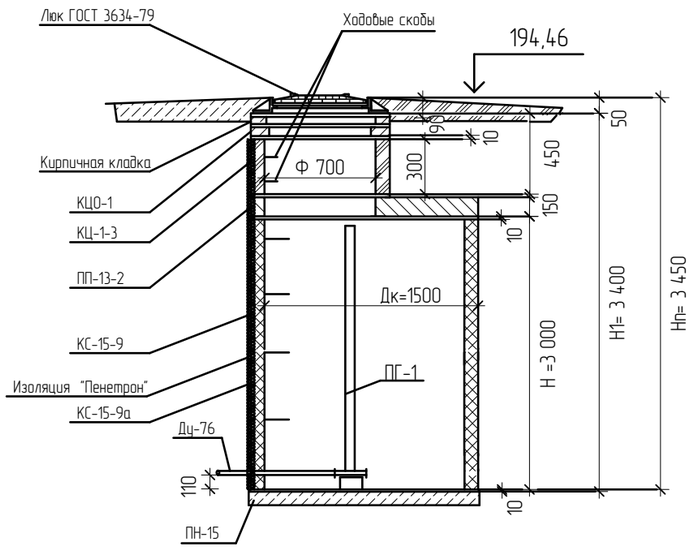

Ж/б кольцо КС 15.9
Штукатурка цементным раствором на 3% р-ре
Штукатурка цементным раствором 1:2 на 3% р-ре
Обмазка герметиком "ПЕНЕТРОН "
ТУ 5748-080-07508005-2000 за 2 раза

Изм.	Кол.уч	Лист	№ док.	Подпись	Дата
ГИП		Лемешева Н.Ю.			08.26
Разраб.		Колесниченко В.			08.26
Проверил		Лемешева Н.Ю.			08.26
Н. контр		Лемешева Т.С			08.26

Заказчик: ТОО "Селена-2010" НВ

Водоснабжение объекта "База отдыха Селена" по адресу: Алтынсаринский район, с.Щербаково, база отдыха Селена , стр-е 10

Наружные сети водоснабжения	Стадия	Лист	Листов
	РП	5	

Таблица колодцев

ТОО "Спецтехмонтаж С.В."
Тел.+7 705 452 41 28, +7 775 411 15 87, +7 777 134 11 71 /stmsv@mail.ru/

Спецификация оборудования

Позиция	Наименование и техничкская характеристика	Тип,марка,обозначение документа,опросного листа	Код оборудования, изделия,материала	Поставщик	Единица измерения	Кол-во	Масса единицы кг	Примечания
В1	Водопровод В1							
	Трубопровод полиэтиленовый 76х3,6 SDR21 Р"100	ГОСТ 18599-2001			м	2200		
	Вентиль стальной муфтовый Ду65	15С30нж			шт	2		
	Вентиль стальной муфтовый Ду50	15С30нж			шт	2		
	Вставка стальная фланцевая Ду110 с ответными фланцами	ГОСТ 326275*			шт	1		
	Втулка под фланец Ду110 ПНД(литая)	SDR21			шт	2		
	Втулка под фланец Ду76 ПНД(литая)	SDR21			шт	2		
	Счетчик холодной воды	ДУ 50			Компл.	1		
	Колодец водопроводный из сборного железобетона Д.1 500мм; Н-3,45м	ГОСТ 8020-90			Компл.	1		
	Люк полимерный типа Т (С-250)-В.1-60	ГОСТ 3634-99			шт	1		
	Пожарный гидрант Н-2,5м	ГОСТ 8220-85			Компл.	1		
	Изоляция стальных труб наружной поверхности Ф108х4	Лак ХС76 по грунтовке			м	0,02		
	Гильза через стенки колодцев Ф219х5	ГОСТ 10704-91			м	0,2		

Изм.	Кол.уч	Лист	№док	Подпись	Дата
ГИП		Лемешева Н.Ю.			08.26
Исполнил		Колесниченко В			08.26
Проверил		Лемешева Н.Ю.			08.26
Норм.конт.		Лемешева Т.С.			08.26

Заказчик: ТОО "Селена-2010" НВ.СО

Водоснабжение объекта "База отдыха Селена" по адресу: Алтынсаринский район, с.Щербаково, база отдыха Селена , стр-е 10

Наружные сети водоснабжения

Спецификация оборудования, изделий и материалов

Стадия	Лист	Листов
РП	1	1

ТОО "Спецтехмонтаж С.В."
Тел.+7 705 452 41 28; +7 775 411 15 87; +7 777 134 11 71 /stmsv@mail.ru/

«КӨМЕК-АЛТЫН»
ҚОСТАНАЙ ОБЛЫСЫ
АЛТЫНСАРИН АУДАНЫ ӘКІМДІГІНІҢ
МЕМЛЕКЕТТІК КОММУНАЛДЫҚ
КӘСІПОРЫНЫ

ГОСУДАРСТВЕННОЕ КОММУНАЛЬ
ПРЕДПРИЯТИЕ
«КӨМЕК-АЛТЫН» АКИМАТА
АЛТЫНСАРИНСКОГО РАЙОНА
КОСТАНАЙСКОЙ ОБЛАСТИ

110101 Қостанай облысы, Алтынсарин ауданы
Большая Чураковка ауылы, Атамекен көшесі,7
тел:35-909, e-mail:35909gkp@mail.ru

110101, Костанайская область, Алтынсаринский
район,с.Большая Чураковка, ул.Атамекен, 7,
тел: 35-909, e-mail: 35909gkp@mail.ru

«06» 04 2026 ж
№ 76

Технические условия
на подключение к магистральному водоводу Свердловского группового водопровода

Наименование объекта: ТОО «Селена 2010»

Адрес: Костанайская область, Алтынсаринский район, село Щербако база отдыха Селена строение 10

1.Точка подключения трубопровода – колодец № 10 участка магистрально водопровода с. Сатай - с. Красный Кордон (трубопровод ПЭ 11 номинальное рабочие давление сети в точке подключения 0,63 МПа)

2. Водовод выполнить из трубы ПЭ диаметром 75 в одну линию, глуби залегания трубопровода не менее 3м.

3. В точке подключения произвести бурение отверстия в смотровом колод с последующей установкой футляра под трубопровод и его гидроизоляцией

4. В колодце в месте соединения предусмотреть изготовление фасонн части (материал **сталь**) с установкой запорной арматуры и прибора учета во Соединение фланцевое.

5. Технические условия действительны до 31.12.2026 года.

Подача водоснабжение будет осуществлена после заключе договора.

ВАЖНО:

Во время проведения работ на сетях водоснабжения необхо присутствие представителя обслуживающей организации. Контак телефон ***87144535909.***

Уведомить коммунальные службы Алтынсаринского райо проведении строительно-монтажных работ во избежание повреждений связи, электроэнергии и газопровода.

И.о. гл. инженера **Ж. Кульди**