# Нетехническое резюме

к отчету
о возможных воздействиях
к рабочему проекту «Капитальный ремонт дороги от ВСК «Медеу» до курортной зоны «Туюк Су» в г.Алматы

**ИП «EcoDelo»** **Абилгазина М.Б.**

## Общие сведения

Район строительства расположен в южной части г. Алматы в горах северного склона Заилийского Алатау. Целью проекта является капитальный ремонт автомобильной дороги от Высокогорного катка «Медеу» (от шлагбаума) до курортной зоны «Туюк Су» с устройством продольного водоотвода, ремонтом существующих искусственных сооружений с разработкой противо-деформационных мероприятий на участках нестабильного земляного полотна

За начало трассы капитального ремонта дороги принят ВСК «Медеу». Конец трассы-курортная зона «Туюк Су». Географические координаты территории воздействия: начало: 43.158553, 77.057721, конец: 43.112038, 77.075847. Фактическая протяженность участка автомобильной дороги, подлежащей капитальному ремонту, составила – 9 166,87 м.

На всем протяжении улица Керей-Жанибек Хандар , имеет 2 полосы движения в каждом направлении, с шириной полос движения 3,0 м и 3,5 м.

Через территорию проектируемого участка проходит река Малая Алматинка, на координатах 43.140613, 77.068071. Метод пересечения реки Малая Алматинка - существующий мост. Капитальный ремонт моста, расположенного над рекой, был осуществлён в 2024 году. Данным проектом не предусмотрено выполнение строительно-монтажных работ на данном мостовом сооружении.

Автомобильная дорога до курорта Шимбулак (Чимбулак) была построена в 50-х годах, для доставки лыжников использовался автомобиль повышенной проходимости полноприводный ГАЗ-66. Здесь же были устроены метео, гидро и сейсмопосты, с помощью которых осуществлялось наблюдение за климатическими, гидрологическими и сейсмологическими условиями района расположения горнолыжного курорта. В районе курорта построены гостиничные комплексы, коттеджи, также имеется застройка ИЖС.

Сегодня «Шымбулак» — современный горнолыжный комплекс с развитой инфраструктурой, который соответствует международным стандартам. Движение по дороге ограничено. Доставка посетителей осуществляется, в основном, посредством канатной дороги и электромобилями. По дороге зафиксировано прохождение грузового транспорта, используемого для доставки грузов туристического назначения и строительных грузов.

Границами проектирования являются «красные линии» существующей улицы Керей Жанибек Хандар (бывшая ул. Горная), полученные в КГУ «Управление городского планирования и урбанистики города Алматы». Проектируемая территория граничит с Государственным региональным природным парком «Медеу». КГУ «Государственный региональный природный парк «Медеу» Управления экологии и окружающей среды города Алматы (далее – Парк «Медеу») имеет статус природоохранного государственного учреждения, основными задачами которого являются сохранение и восстановление целостности экосистем, уникальных природных комплексов, эстетической привлекательности горных ландшафтов, экологического туризма и просвещения населения.

В соответствии с Законом Республики Казахстан «Об особо охраняемых природных территориях» №175-III от 07.07.2006г. ст.№49, государственный региональный природный парк является аналогом государственного национального природного парка с видом режима, установленным для государственного национального природного парка, ставит те же цели и выполняет те же задачи, но относится к особо охраняемой природной территории местного значения со статусом природоохранного и научного учреждения.

С учетом сохранения ландшафта и минимизации ущерба окружающей среде при капитальном ремонте высокогорной части улицы Керей-Жанибек Хандар, параметры улицы намечено установить с применением норм Специальных технических условий, учитывающих особенности рельефа и существующие технические параметры высокогорной дороги, на капитальный ремонт которой отсутствуют нормы Республики Казахстан. Поэтому на основании технического задания КГУ «Управление городской мобильности города Алматы» (приложение 1) для обеспечения разработки и обоснования особых

конструктивных мероприятий, позволяющих организовать движение транспорта в границах существующей проезжей части необходима разработка «Специальных технических условий» (СТУ).

Необходимость разработки СТУ так же связана с отсутствием нормативов РК на строительство автомобильных дорог в высокогорных районах с отметками рельефа свыше 2,5 тыс.м и в стесненных условиях, где развитие трассы дорог невозможно.

Начало строительно-монтажных работ, согласно письма №18-1/18-3/82-4 от 01.05.2026. КГУ «Управление городской мобильности города Алматы» – 2 квартал май 2026 года (приложение 1). Работы ведутся в две смены. Капитальный ремонт других сооружений, переустройство инженерных коммуникаций - предусмотрено осуществить параллельно в установленный срок.

Продолжительность строительно-монтажных работ составляет – 65 месяцев.

После завершения выполнения работ подготовительного периода выполняются основные строительно-монтажные работы. Строительство участка последовательность и продолжительность работ по участкам в целом повлияло на общую продолжительность строительства объекта. Строительство намечено осуществлять сверху вниз, с наиболее горного участка дороги.

**Участок ПК0+00,00 – ПК 91+35**

Участок строительства в наиболее сложных условиях производства работ. В процессе строительства выполняются:

• устройство площадок для складирования материалов в районе ПК 33+85 и 44+20 справа;
• разбивка осей сооружений;
• разборка существующего покрытия;
• прокладка коммуникаций;
• снос;
• строительство верховой подпорной стенки на ПК 34+00,00 - ПК 34+20,00 (20пм);
• противообвальные мероприятия (габионы);
• капитальный ремонт труб - 7 шт.;
• устройство съездов;
• устройство площадок для кратковременной остановки автомобилей;
• земляные работы по дороге;
• устройство дорожной одежды.

Согласно генеральному плану г. Алматы, проекту детальной планировки района проектирования и техническому заданию, выданному КГУ «Управление городской мобильности города Алматы» (приложение 2), в соответствии с СН РК 3.01-01-2013 и СП РК 3.01-101-2013* «Градостроительство. Планировка и застройка городских и сельских населенных пунктов», улица Керей-Жанибек хандар на участке проектирования классифицируется как внекатегорийная высокогорная дорога лесного комплекса с шириной проезжей части 7 м (2х(0,5+3,0) на две полосы движения.

Основные технические параметры магистральной улицы общегородского значения регулируемого движения (МУРД), принятые при проектировании, приведены в таблице 3.1.

Таблица 3.1.

| № п/п | Наименование параметров | Ед изм. | Показатели, принятые по проекту * | Обоснование показателей, к применению при проектировании |
|---|---|---|---|---|
| 1 | Категория улицы | кате-гория | Внекатегорийная высокогорная дорога лесного комплекса | СТУ, раздел 5.1. |
| 2 | Расчетная скорость | км/час | 40 с ограничением скорости до 15км/час на отдельных участках | Постановление акимата города Алматы от 8 апреля 2016 года № 2/122 |
| 3 | Расчетный автомобиль | - | КамАЗ 65115, грузоподъем-ностью 10т | СТУ, раздел 5.3.4 |
| 4 | Количество полос движения | полоса | 2 | ПДП Медеуского района в границах микрорайона «Музтау (Бутаковка)», река Кіші Алматы, горнолыжный курорт «Шымбулак» |
| 5 | Ширина:<br>– полосы движения;<br>– укрепленной части обочины | <br>м<br>м | <br>3,0<br>0,5 | |
| 6 | Наименьший радиус кривых в плане | м | 10 | СТУ, разделы 5.5, 5.6 |
| 7 | Наибольший уклон в продольном профиле | ‰ | 255 | СТУ, раздел 5.6 |
| 8 | Наименьший радиус кривых в профиле:<br>– выпуклых<br>– вогнутых | <br>м<br>м | <br>100<br>100 | СТУ, раздел 5.6 |
| 9 | Длина и уклоны аварийных съездов | м | существующие с устройством песчаного вала из рыхлого песка в конце съезда высотой 1,0м | СТУ, раздел 5.6 |
| 10 | Ширина тротуаров | м | 1,5 | Задание на проектирование |
| 11 | Тип дорожной одежды | - | Капитального типа, с нагрузкой А1 (100кН) | То же |
| 12 | Вид покрытия | - | Асфальтобетон | То же |

## План и продольный профиль

За начало трассы капитального ремонта дороги принят ВСК «Медеу». Конец трассы-курортная зона «Туюк Су». Фактическая протяженность участка автомобильной дороги, подлежащей капитальному ремонту, составила – 9 168,99 м. Улица Керей Жанибек хандар на участке проектирования классифицируется как внекатегорийная высокогорная дорога лесного комплекса с шириной в красных линиях – 60 метров. При проектировании плана и продольного профиля за основу принято существующее положение дороги.

В плане, на всем протяжении автомобильной дороги от начала трассы (ВСК «Медеу») до курортной зоны «Туюк Су» представлено 114 углов поворота с радиусами от 10 до 1000 м. Протяженность трассы в кривых – 47,3%.

При разработке рабочего проекта, сопряжение кривых малых радиусов в плане, круговые и переходные кривые могут сопрягаться без устройства прямой вставки между ними или заменяться клотоидами переменного радиуса.

Учитывая стесненные условия, ограниченные особо-охраняемыми территориями, дополнительные полосы на подъем не предусматриваются. Для обеспечения безопасности движения на существующей дороге, в конце затяжного спуска имеются 4 аварийных съезда.

Продольный профиль запроектирован в уровне существующей дорожной одежды, с

незначительным улучшением параметров профиля, там где это возможно, в увязке с существующим ландшафтом местности и сложившейся застройкой.

Данное решение вызвано тем, что повышение уровня поверхности дороги вызывает в стеснённых условиях необходимость дополнительного отвода земель, увеличивает высоту подпорных стенок, которые проектируются для обеспечения необходимой общей устойчивости земляного полотна.

Максимальный уклон выпуклых кривых – 134м, вогнутых – 118м.

Перепад отметок от 1676,45 м до 2505,69 м, средний преодолеваемый уклон местности 90%0, максимальный уклон – 255%0. План трассы масштаба 1:1000 и продольный профиль масштаба Мг 1:5000 и Мв 1:500 приведен на прилагаемых чертежах марки АД.

**Поверхностные воды**

Фактическая протяженность участка автомобильной дороги, подлежащей капитальному ремонту, составила – 9 166,87 м. Через территорию проектируемого участка проходит река Малая Алматинка, на координатах 43.140613, 77.068071. Метод пересечения реки Малая Алматинка - существующий мост. Капитальный ремонт моста, расположенного над рекой, был осуществлён в 2024 году. Данным проектом не предусмотрено выполнение строительно-монтажных работ на данном мостовом сооружении.

Расстояние проектируемой дороги до реки на всем протяжении меняется (Таблрис. 1):

| № | Наименование участков | Координаты дороги | Расстояние до реки |
|---|---|---|---|
| 1 | Начало реки | 43º08’36.84’’С<br>77º03’41.62’’В | 182 м |
| 2 | Самое близкое расстояние | 43º08’32.52’’С<br>77º03’59.80’’В | 20 м |
| 3 | Самое дальнее расстояние | 43º07’41.14’’С<br>77º04’47.55’’В | 400 м |
| 4 | Конец проектируемого участка | 43º06’37.03’’С<br>77º04’30.34’’В | 54 м |

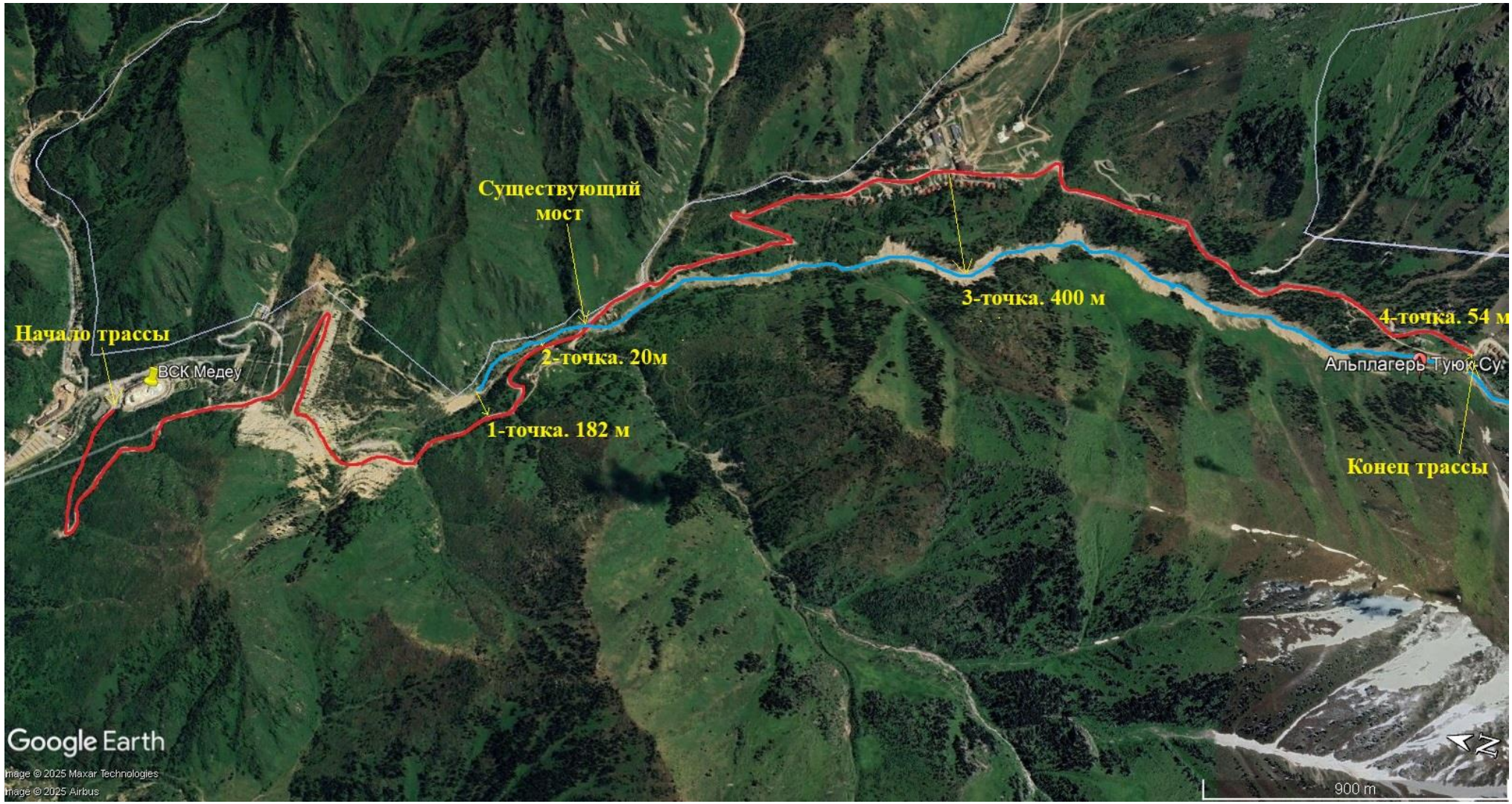
Существующий мост
3-точка. 400 м
4-точка. 54 м
Начало трассы
ВСК Медеу
2-точка. 20м
Альплагерь Туюк-Су
1-точка. 182 м
Конец трассы
Google Earth
Image © 2025 Maxar Technologies
Image © 2025 Airbus
900 m

**Рисунок 1.**

Гидрографическая и гидрогеологическая характеристика района Илийский Алатау является одним из наиболее увлажненных районов Республики Казахстан. Речная сеть хорошо развита, так средняя густота речной сети в горной части составляет 0,8 - 1,0 км/км2, а равнинной - 0,3 км/км2. С относительно постоянным стоком здесь насчитывается свыше ста рек, а с учетом сезонных водотоков их количество значительно увеличивается. Реки Илийского Алатау принадлежат преимущественно бассейну оз. Балхаш. В среднегорной зоне естественные озера встречаются редко и приурочены, как правило, к расширениям русел рек, появившихся вследствие естественного подпруживания водотоков. К ним относятся Большое Алматинское озеро (БАО), ранее существовавшее, а ныне восстановленное в рекреационных целях озеро Есік, а также ряд озер, расположенных в бассейне р. Шилик.

В высокогорной и среднегорной зонах искусственных водоемов практически нет, а в предгорной и низкогорной зонах таких водоемов имеется достаточно большое количество. Только в предгорной зоне г. Алматы насчитывается более 30 прудов и водохранилищ. Реки рассматриваемой территории по положению истоков, характеру питания и водному режиму разделяются на три основных типа: горный, предгорный и равнинный. Равнинный тип - это реки, формирующиеся на подгорной равнине на высотах от 700 до 800 м за счет выклинивающихся ниже конусов выноса грунтовых вод. Преимущественно это реки «Карасу», в питании которых атмосферные осадки не имеют существенного значения. Водность рек этого типа несколько увеличивается весной, когда усиливается приток грунтовых вод. К ним относятся реки Щипалка, Лавар, Балтабай, Карасу, Мойка, Султанка, Теренкара, Ащыбулак, Боралдай, Джигитовка и др. К предгорному типу относятся реки, берущие начало из родников ниже гляциально нивальной зоны, на высотах до 3000 м. Питаются эти реки атмосферными осадками и подземными водами. Длина их не превышает 15-20 км. Паводки на них наступают весной с таянием снежного покрова и выпадением дождей, а также летом при выпадении ливней, проходят бурно, но кратковременно. К ним относятся реки Белыпабдар, Киикбай, Каратурык, Бактияр, Талдыбулак, Теректы, Рахат, Кайназарка, Котырбулак, Тиксай, Терисбулак, Ремизовка, Ойжайлау, Кастек и др. Реки равнинного и предгорного типа не отличаются высокой водностью. В формировании водных ресурсов Илийского Алатау наибольшую роль играют реки горного типа, имеющие значительные водосборные бассейны и являющиеся наиболее крупными и полноводными. Их истоки лежат на высотах свыше 3000 м. К рекам горного типа относятся 11 основных рек Илийского Алатау: Шилик, Турген, Есик, Талгар, Киши Алматы, Улькен Алматы, Каргалы, Аксай, Каскелен, Шамалган и Узын Каргалы. Наблюдения за качеством поверхностных вод на территории Алматинской области проводились на 42 створах 22-ух водных объектах реки Иле, Текес, Коргас, Киши Алматы, Есентай, Улькен Алматы, Шилик, Шарын, Баянкол, Каскелен, Каркара, Есик, Турген, Талгар, Темирлик, Каратал, Аксу, Лепси, озера Улькен Алматы, Алаколь, Балкаш и вдхр. Капшагай. При изучении поверхностных вод в отбираемых пробах воды определяются 44 физико химических показателя качества: температура, взвешенные вещества, прозрачность, водородный показатель (pH), растворенный кислород, ОБТ5, ХПК, главные ионы солевого состава, биогенные элементы, органические вещества (нефтепродукты, фенолы), тяжелые металлы, пестициды.

**Информация о качества поверхностных вод г.Алматы по створам**

| | | |
|---|---|---|
| **р.Улкен Алматы** | температура воды отмечена в пределах 1,3-16,4 °С, водородный показатель 7,67-8,05, концентрация растворенного в воде кислорода – 8,43-11,4 мг/дм$^3$, БПК5 –0,79-1,21 мг/дм$^3$, прозрачность 13-30 см. | |
| створ г. Алматы 9,1 км выше города. | 2 класс | фосфор общий – 0,107 мг/дм$^3$. |
| створ г. Алматы 0,5 км ниже оз.Сайран. | 2 класс | фосфор общий – 0,13 мг/дм$^3$. |
| створ г. Алматы 0,2 км выше автодорожного моста, пр. Рыскулова. | 2 класс | фосфор общий – 0,136 мг/дм$^3$. |

**Результаты мониторинга качества поверхностных вод на территории Алматинской, Жетысуской областях и г. Алматы**

| Наименование водного объекта | Класс качества воды | | Параметры | ед. изм. | концентрация |
|---|---|---|---|---|---|
| | 1полугодие 2023 г. | 1полугодие 2024г. | | | |
| река Киши Алматы | 4 класс | 4 класс | Магний | мг/дм$^3$ | 32,743 |
| река Есентай | 1 класс* | 1 класс* | | | |
| река Улькен Алматы | 1 класс* | 2 класс | Фосфор общий | мг/дм$^3$ | 0,124 |
| река Иле | 3 класс | 3 класс | Аммоний ион | мг/дм$^3$ | 0,546 |
| | | | Магний | мг/дм$^3$ | 22,636 |
| река Шилик | 2 класс | 2 класс | Фосфор общий | мг/дм$^3$ | 0,165 |
| река Шарын | 3 класс | 3 класс | Магний | мг/дм$^3$ | 23,883 |
| | | | Аммоний ион | мг/дм$^3$ | 0,522 |
| рекаТекес | 3 класс | 3 класс | Аммоний ион | мг/дм$^3$ | 0,623 |
| | | | Магний | мг/дм$^3$ | 24,85 |
| река Коргас | 2 класс | 2 класс | Фосфор общий | мг/дм$^3$ | 0,127 |
| река Баянкол | 3 класс | 3 класс | Аммоний ион | мг/дм$^3$ | 0,587 |
| рекаЕсик | 4 класс | 1 класс* | | | |
| река Каскелен | 3 класс | 3 класс | Магний | мг/дм$^3$ | 21,375 |
| река Каркара | 3 класс | 3 класс | Магний | мг/дм$^3$ | 24,617 |
| река Тургень | 2 класс | 2 класс | Фосфор общий | мг/дм$^3$ | 0,162 |
| река Талгар | 3 класс | 3 класс | Аммоний ион | мг/дм$^3$ | 0,518 |
| река Темерлик | 3 класс | 3 класс | Магний | мг/дм$^3$ | 22,3 |
| река Лепси | 2 класс | 2 класс | Фосфор общий | мг/дм$^3$ | 0,14 |
| река Аксу | 2 класс | 2 класс | Фосфор общий | мг/дм$^3$ | 0,218 |
| река Каратал | 2 класс | 2 класс | Фосфор общий | мг/дм$^3$ | 0,185 |
| вдхр.Капшагай | 3 класс | 3 класс | Магний | мг/дм$^3$ | 24,05 |

На строящемся объекте предусматривается водоснабжение и водоотведение с использованием привозной воды. Питьевая вода безопасна в эпидемическом и радиационном отношении, безвредна по химическому составу, и иметь благоприятные органолептические свойства. Доставка воды производится автотранспортом, соответствующим документам государственной системы санитарно-эпидемиологического нормирования. Привозная вода хранится в отдельном помещении или под навесом в емкостях, установленных на площадке с твердым покрытием. Емкости для хранения воды изготавливаются из материалов, разрешенных к применению для этих целей на территории Республики Казахстан.

На период строительства на территории устанавливаются биотуалеты.

По мере накопления биотуалеты очищаются и нечистоты вывозятся специальным автотранспортом.

При выезде автотранспортного средства со строительной площадки на центральную магистраль оборудуется пункт мойки колес, имеющий твердое покрытие с сточной ливневой канализации с септиком и емкостью для забора воды.

*Схема применения установки оборотного водоснабжения мойки колёс грузовых автомобилей*

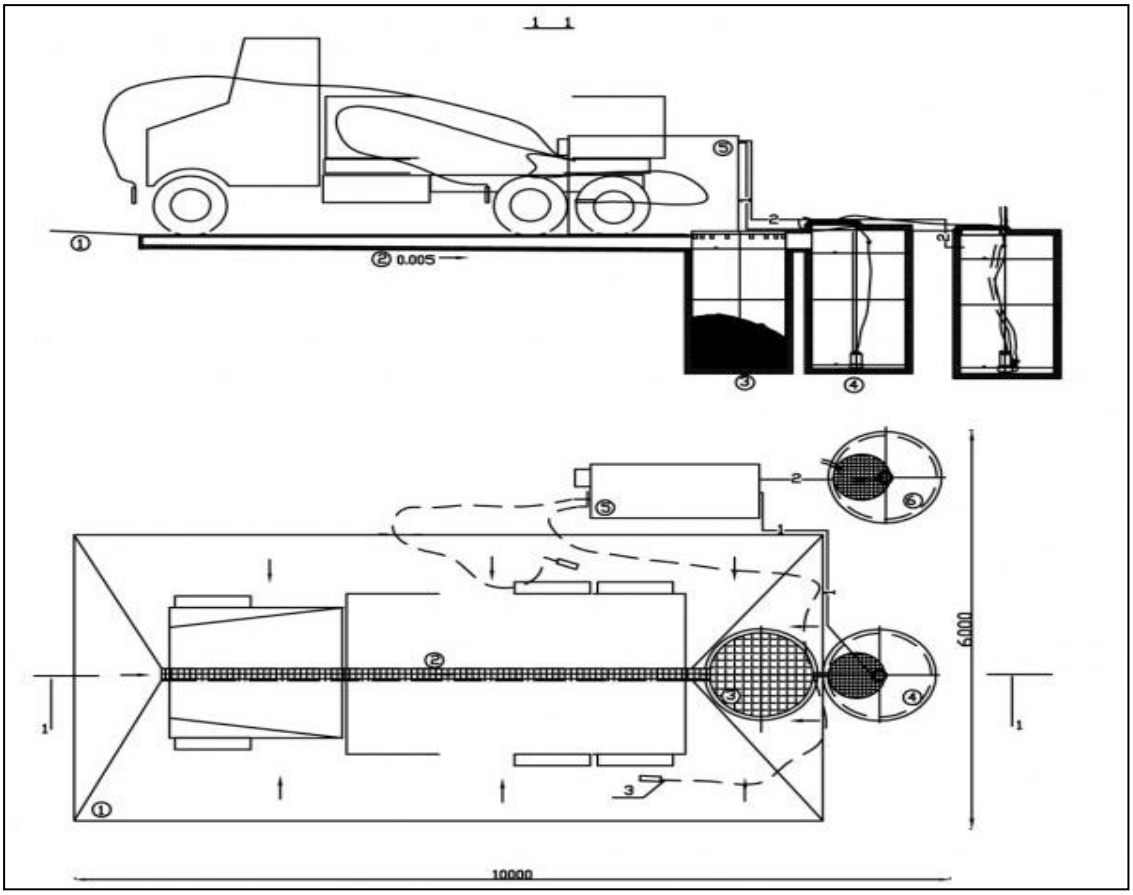


Обозначения: 1. Площадка бетонирования мойки колес; 2. Лоток водосборный, перекрытия решеткой; 3. Пескоуловливающий колодец, перекрытия съемной решеткой; 4. Насосная установка перекачки грязной моечной воды на очистку; 5. Установка оборотного водоснабжения "Свирь-15 мк"; 6. Грязесборный колодец.

Вода расходуется на хозяйственно-бытовые нужды и строительные нужды. Расход воды определен в соответствии со СП РК 4.01-101-2012 «Внутренний водопровод и канализация»

Хозяйственно-бытовые нужды.

Общее количество персонала составляет – 156 человек. Норма расхода воды для рабочих составляет 25 л/сут.

156*25/1000 = 3,9 м$^3$/сутки

3,9 * 1950 = 7605 м$^3$/период

Увлажнение грунтов

Полив осуществляется привозной водой технического качества. В проекте учтено стоимость перевозки воды. Техническая вода, согласно сметному расчету составляет – 17 982,57725 м3/период. Суточный расход составит 17 982,57725 м$^3$/период / 1950 = 9,22183 м3/сут.

При выезде автотранспортного средства со строительной площадки на центральную магистраль оборудуется пункт мойки колес, имеющий твердое покрытие с организацией системы сточной ливневой канализации с септиком и емкостью для забора воды.

***Оценка возможности изъятия нормативно- обоснованного количества воды из поверхностного источника в естественном режиме, без дополнительного***

***регулирования стока***

Изъятие воды из поверхностного источника не планируется.

***Необходимость и порядок организации зон санитарной охраны источников питьевого водоснабжения***

На период строительства используется привозная бутилированная питьевая вода.

Необходимость организации зон санитарной охраны источников питьевого водоснабжения отсутствуют.

***Количество и характеристика сбрасываемых сточных вод***

На период ведения работ сброс воды на рельеф местности и поверхностные воды не планируется. В связи с чем, не рассматривается количество и характеристика сбрасываемых сточных вод.

***Обоснование максимально возможного внедрения оборотных систем, повторного использования сточных вод, способы утилизации осадков очистных сооружений***

На период ведения работ сброс воды на рельеф местности и поверхностные воды не планируется. В связи с чем, не рассматривается внедрения оборотных систем, повторного использования сточных вод, способы утилизации осадков очистных сооружений.

***Предложения по достижению нормативов предельно допустимых сбросов, в состав которых должны входить***

Данным проектом предложения по достижению предельно-допустимых сбросов не рассматривается, так как на период ведения работ сброс воды на рельеф местности и поверхностные воды не планируется.

***Оценка воздействия намечаемого объекта на водную среду в процессе его строительства и эксплуатации, включая возможное тепловое загрязнение водоема и последствия воздействия отбора воды на экосистему***

Изъятие воды из поверхностного источника не планируется.

***Оценка изменений русловых процессов, связанных с прокладкой сооружений, строительства мостов, водозаборов и выявление негативных последствий***

На период ведения работ сброс воды на рельеф местности и поверхностные воды не планируется. Также изменения русловых процессов, связанных с прокладкой сооружений, строительства мостов не рассматриваются, так как данные виды работ не планируются проводить в период ведения работ.

***Водоохранные мероприятия, их эффективность, стоимость и очередность реализации***

Водоохранные мероприятия:

– соблюдение режима и хозяйственного использования водоохранных зон и полос реки на указанном участке, предусмотренным постановлением;

– предусмотреть мероприятие, обеспечивающих пропуск паводковых вод.

– при проведении строительных работ содержать территорию участка в санитарно-чистом состоянии согласно нормам СэС и охраны окружающей среды – постоянно;

– в водоохранной зоне и полосе исключить размещение и строительство складов для хранения ГСМ, ядохимикатов, пунктов технического обслуживания, мойки автомашин, свалок мусора и других объектов, отрицательно влияющих на качество поверхностных, подземных вод;

– не допускать сброс ливневых и бытовых стоков в поверхностные водные объекты;

– после окончания строительства, места проведения строительных работ восстановить;

– обеспечение недопустимости залповых сбросов вод на рельеф местности;

– не допускать захвата земель водного фонда;

– при перевозке сыпучих (пылящих) материалов предусмотреть укрытие кузовов автомобилей тентом;

– выполнение земляных работ с организацией пылеподавления (увлажнение поверхностей);

На территории строительства не производится:

–размещение складов ядохимикатов, минеральных удобрений, ГСМ, мест складирования бытовых и производственных отходов.

**Рекомендации по организации производственного мониторинга воздействия на поверхностные водные объекты**

Организация экологического мониторинга поверхностных вод не предусматривается.

**Источники и масштабы расчетного химического загрязнения атмосферного воздуха**

На площадке имеются временные (на период строительства) источники выбросов загрязняющих веществ в атмосферу. Расчеты производятся на период проведения строительных работ.

На период строительства

**Ист.№0001. Котлы битумные.** При растопке битумного котла используется дизельное топливо. При этом выделяются следующие вещества: Азота диоксид, Азот оксид, Углерод (Сажа, Углерод черный), Сера диоксид (Ангидрид сернистый, Сернистый газ, Сера оксид, Углерод оксид (Окись углерода, Угарный газ).

**Ист.№0002**. **Передвижная электростанция**. При работе электростанции используется дизельное топливо. При этом выделяются следующие вещества: Азота диоксид, Азот оксид, Углерод (Сажа, Углерод черный), Сера диоксид (Ангидрид сернистый, Сернистый газ, Сера оксид, Углерод оксид (Окись углерода, Угарный газ), Бенз/а/пирен, формалдегид, алканы С12-19, в пересчете на С. Организованный источник.

**Ист.№0003. Передвижной компрессор**. При работе компрессора используется дизельное топливо. При этом выделяются следующие вещества: Азота диоксид, Азот оксид, Углерод (Сажа, Углерод черный), Сера диоксид (Ангидрид сернистый, Сернистый газ, Сера оксид, Углерод оксид (Окись углерода, Угарный газ), Бенз/а/пирен, формалдегид, алканы С12-19, в пересчете на С. Организованный источник.

**Ист.№6001. Разработка грунта**. При проведении разгрузочных, выемочно-погрузочных работ в атмосферный воздух неорганизованно выделяются: пыль неорганическая, содержащая двуокись кремния в %: 70–20 (шамот, цемент, пыль цементного производства - глина, глинистый сланец, доменный шлак, песок, клинкер, зола, кремнезем, зола углей казахстанских месторождений) (494).

**Ист.№6002. Обратная засыпка грунта**. При проведении разгрузочных, выемочно-погрузочных работ в атмосферный воздух неорганизованно выделяются: пыль неорганическая, содержащая двуокись кремния в %: 70–20 (шамот, цемент, пыль цементного производства - глина, глинистый сланец, доменный шлак, песок, клинкер, зола, кремнезем, зола углей казахстанских месторождений) (494).

**Ист.№6003. Срезка ПРС**. При проведении разгрузочных, выемочно-погрузочных работ в атмосферный воздух неорганизованно выделяются: пыль неорганическая, содержащая двуокись кремния в %: 70–20 (шамот, цемент, пыль цементного производства - глина, глинистый сланец, доменный шлак, песок, клинкер, зола, кремнезем, зола углей казахстанских месторождений) (494).

**Ист.№6004. Устройство щебеночного основания**. (ф. 10–20 мм, ф. 20–40 мм). При проведении разгрузочных, выемочно-погрузочных работ в атмосферный воздух неорганизованно выделяются: Пыль неорганическая, содержащая двуокись кремния в %: 70–20 (шамот, цемент, пыль цементного производства - глина, глинистый сланец, доменный шлак, песок, клинкер, зола, кремнезем, зола углей казахстанских месторождений) (494).

**Ист.№6005. Пересыпка песка.** При проведении разгрузочных, выемочно-погрузочных работ песка в атмосферный воздух неорганизованно выделяются: Пыль неорганическая, содержащая двуокись кремния более 70% (динас) (493).

**Ист.№6005. Пересыпка песка из отсева дробления.** При проведении разгрузочных, выемочно-погрузочных работ песка в атмосферный воздух неорганизованно выделяются: Пыль неорганическая, содержащая двуокись кремния более 70% (динас) (493).

**Ист.№6007. Гидраизоляция ж/б битумом**. Выделяется неорганизованно загрязняющее вещество: 2754 Алканы С12-19.

**Ист.№6008. Сварочные работы (электроды)**. Ручная дуговая сварка сталей штучными электродами. Неорганизованно выделяются: Железо оксиды, марганец и его соединения, Азота (IV) диоксид, Азот (II) оксид, пыль неорганическая, содержащая двуокись кремния в %: 70-20 (шамот, цемент, пыль цементного производства - глина, глинистый сланец, доменный шлак, песок, клинкер, зола, кремнезем, зола углей казахстанских месторождений) (494).

**Ист.№6009. Сварочные работы (пропан-бутаном, ацетиленом)**. Неорганизованно выделяются: Азота (IV) диоксид, Азот (II) оксид.

**Ист.№6010. Покрасочные работы**. Неорганизованно выделяются: диметилбензол, метилбензол, бутилацетат, пропан-2-он, уайт-спирит.

**Ист.№6011.001 Механическая обработка металлов (машины шлифовальные).** При проведении механической обработки металлов дрелью электрической в атмосферный воздух нерганизованно выделяются: взвешенные частицы.

**Ист.№6011.002 Механическая обработка металлов (дрели электрические).** При проведении механической обработки металлов шлифовальной машиной в атмосферный воздух нерганизованно выделяются: взвешенные частицы.

**Ист.№6011.003 Механическая обработка металлов (пила элекрическая).** При проведении механической обработки металлов шлифовальной машиной в атмосферный воздух нерганизованно выделяются: взвешенные частицы.

**Ист.№6011.004 Механическая обработка металлов (станки для резки арматуры).** При проведении механической обработки металлов шлифовальной машиной в атмосферный воздух нерганизованно выделяются: взвешенные частицы.

**Ист.№6012. Движение и работа спецтехники**. Неорганизованно выделяются: азота диоксид, азот оксид, углерод (Сажа, Углерод черный), сера диоксид, углерод оксид.
Дорожные машины и оборудование находятся на объекте только в том составе, которое необходимо для выполнения технологических операций определенного вида работ. По окончании смены машины перемещаются на площадки с твердым покрытием**.**

**<u>На период эксплуатации объекта:</u>**

В период эксплуатации выбросы не будут осуществляться от данных источников.

Перечень загрязняющих веществ, выбрасываемых в атмосферу
на период СМР

Алматы, ЗОНД «Кап. ремонт дороги от ВСК «Медеу» до курортной зоны ТуюкСу

| Код загр. веще-ства | Наименование загрязняющего вещества | ПДК максималь-ная разо-вая, мг/м3 | ПДК среднесу-точная, мг/м3 | ОБУВ, мг/м3 | Класс опас-ности | Выброс вещества г/с | Выброс вещества, т/год (М) | Значение КОВ (М/ПДК)**а | Выброс ЗВ, условных тонн |
|---|---|---|---|---|---|---|---|---|---|
| 1 | 2 | 3 | 4 | 5 | 6 | 7 | 8 | 9 | 10 |
| 0123 | Железо (II, III) оксиды ( диЖелезо триоксид, Железа оксид) /в пересчете на железо/ (274) | | 0.04 | | 3 | 0.00874 | 0.013048 | 0 | 0.3262 |
| 0143 | Марганец и его соединения /в пересчете на марганца (IV) оксид/ (327) | 0.01 | 0.001 | | 2 | 0.000961 | 0.0013806 | 1.5209 | 1.3806 |
| 0301 | Азота (IV) диоксид (Азота диоксид) (4) | 0.2 | 0.04 | | 2 | 0.11888 | 7.5707626 | 912.4383 | 189.269065 |
| 0304 | Азот (II) оксид (Азота оксид) ( 6) | 0.4 | 0.06 | | 3 | 0.1213415 | 9.5780668 | 159.6344 | 159.634447 |
| 0328 | Углерод (Сажа, Углерод черный) (583) | 0.15 | 0.05 | | 3 | 0.0166079 | 1.245123 | 24.9025 | 24.90246 |
| 0330 | Сера диоксид (Ангидрид сернистый, Сернистый газ, Сера (IV) оксид) (516) | 0.5 | 0.05 | | 3 | 0.0325959 | 2.48352 | 49.6704 | 49.6704 |
| 0337 | Углерод оксид (Окись углерода, Угарный газ) (584) | 5 | 3 | | 4 | 0.143774 | 7.1354 | 2.1811 | 2.37846667 |
| 0616 | Диметилбензол (смесь о-, м-, п-изомеров) (203) | 0.2 | | | 3 | 0.02987 | 12.25034057 | 61.2517 | 61.2517029 |
| 0621 | Метилбензол (349) | 0.6 | | | 3 | 0.0216 | 0.04850468 | 0 | 0.08084113 |
| 1042 | Бутан-1-ол (Бутиловый спирт) ( 102) | 0.1 | | | 3 | 0.00264 | 0.1656 | 1.656 | 1.656 |
| 1048 | 2-Метилпропан-1-ол ( Изобутиловый спирт) (383) | 0.1 | | | 4 | 0.00264 | 0.1656 | 1.5745 | 1.656 |
| 1119 | 2-Этоксиэтанол (Этиловый эфир этиленгликоля, Этилцеллозольв) (1497*) | | | 0.7 | | 0.00852 | 0.0000276 | 0 | 0.00003943 |
| 1210 | Бутилацетат (Уксусной кислоты бутиловый эфир) (110) | 0.1 | | | 4 | 0.00461 | 0.00994 | 0 | 0.0994 |
| 1301 | Проп-2-ен-1-аль (Акролеин, | 0.03 | 0.01 | | 2 | 0.003588 | 0.29361 | 80.9286 | 29.361 |

| 1 | 2 | 3 | 4 | 5 | 6 | 7 | 8 | 9 | 10 |
|---|---|---|---|---|---|---|---|---|---|
| | Акрилальдегид) (474) | | | | | | | | |
| 1325 | Формальдегид (Метаналь) (609) | 0.05 | 0.01 | | 2 | 0.003588 | 0.29361 | 80.9286 | 29.361 |
| 1401 | Пропан-2-он (Ацетон) (470) | 0.35 | | | 4 | 0.01002 | 0.02154245 | 0 | 0.06154986 |
| 1411 | Циклогексанон (654) | 0.04 | | | 3 | 0.00216 | 0.002825 | 0 | 0.070625 |
| 2732 | Керосин (654*) | | | 1.2 | | 0.009677 | 0.14443 | 0 | 0.12035833 |
| 2752 | Уайт-спирит (1294*) | | | 1 | | 0.0556 | 1.153058 | 1.1531 | 1.153058 |
| 2754 | Алканы С12-19 /в пересчете на С/ (Углеводороды предельные С12-С19 (в пересчете на С); Растворитель РПК-265П) (10) | 1 | | | 4 | 1.59849289 | 3.217371832 | 2.8625 | 3.21737183 |
| 2902 | Взвешенные частицы (116) | 0.5 | 0.15 | | 3 | 0.05542 | 0.180756 | 1.205 | 1.20504 |
| 2908 | Пыль неорганическая, содержащая двуокись кремния в %: 70-20 ( шамот, цемент, пыль цементного производства - глина, глинистый сланец, доменный шлак, песок, клинкер, зола, кремнезем, зола углей казахстанских месторождений) (494) | 0.3 | 0.1 | | 3 | 0.978346 | 26.141259 | 261.4126 | 261.41259 |
| 2930 | Пыль абразивная (Корунд белый, Монокорунд) (1027*) | | | 0.04 | | 0.0066 | 0.009045 | 0 | 0.226125 |
| | В С Е Г О : | | | | | 3.23627219 | 72.124821132 | 1643.320262 | 818.49434 |

Примечания: 1. В колонке 9: "М" - выброс ЗВ,т/год; "ПДК" - ПДКс.с. или (при отсутствии ПДКс.с.) 0.1*ПДКм.р. или (при отсутствии ПДКм.р.) 0.1*ОБУВ;"а" - константа, зависящая от класса опасности ЗВ
2. Способ сортировки: по возрастанию кода ЗВ (колонка 1)

АЛМАТЫ ҚАЛАСЫНЫҢ ӘКІМДІГІ

АКИМАТ ГОРОДА АЛМАТЫ

ҚАУЛЫ
2024 ж. 22 ақпан
Алматы қаласы

ПОСТАНОВЛЕНИЕ
№ 1/105
город Алматы

**Алматы қаласының аумағын жобалау, құрылыс салу, реконструкциялау, абаттандыру және көгалдандыру туралы**

Қазақстан Республикасының «Қазақстан Республикасындағы сәулет, қала құрылысы және құрылыс қызметі туралы» Заңына және Қазақстан Республикасы Ұлттық экономика министрінің 2015 жылғы 30 қарашадағы №750 бұйрығымен бекітілген Құрылыс саласындағы құрылыс салуды ұйымдастыру және рұқсат беру рәсімдерінен өту қағидаларына сәйкес Алматы қаласының әкімдігі **ҚАУЛЫ ЕТЕДІ:**

1. Осы қаулының қосымшасына сәйкес 10 (он) объектіні жобалау, аумағында құрылыс салу, ғимараттарды, инженерлік және көлік коммуникацияларын реконструкциялау, сондай-ақ абаттандыру және көгалдандыру туралы шешім қабылдансын.

2. Алматы қаласы қалалық мобильділік және қалалық жоспарлау және урбанистика басқармалары Қазақстан Республикасының заңнамасымен белгіленген тәртіпте осы қаулыдан туындайтын шараларды қабылдасын.

3. Осы қаулының орындалуын бақылау Алматы қаласы әкімінің жетекшілік ететін орынбасарына жүктелсін.

Алматы қаласы әкімінің міндетін уақытша атқарушы — А. Әмрин

Упр. жергілікті

АЛМАТЫ ҚАЛАСЫНЫҢ ӘКІМДІГІ

АКИМАТ ГОРОДА АЛМАТЫ

ҚАУЛЫ
22 февраля 2024 г.
Алматы қаласы

ПОСТАНОВЛЕНИЕ
№ 1/105
город Алматы

**О проектировании, застройке, реконструкции, благоустройстве и озеленении территории города Алматы**

В соответствии с Законом Республики Казахстан «Об архитектурной, градостроительной и строительной деятельности в Республике Казахстан» и Правилами организации застройки и прохождения разрешительных процедур в сфере строительства, утвержденными приказом Министра национальной экономики Республики Казахстан от 30 ноября 2015 года № 750, акимат города Алматы **ПОСТАНОВЛЯЕТ:**

1. Принять решение о проектировании, застройке территории, реконструкции сооружений, инженерных и транспортных коммуникаций, а также благоустройстве и озеленении 10 (десять) объектов, согласно приложению к настоящему постановлению.

2. Управлениям городской мобильности и городского планирования и урбанистики города Алматы в установленном законодательством Республики Казахстан порядке принять меры, вытекающие из настоящего постановления.

3. Контроль за исполнением настоящего постановления возложить на курирующего заместителя акима города Алматы.

Временно исполняющий обязанности акима города Алматы — А. Амрин

Приложение
к постановлению акимата города Алматы
от «22» февраля 2024 года № 1/105

**Перечень сооружений, инженерных и транспортных коммуникации города Алматы, подлежащих проектированию, строительству, реконструкции, а также благоустройству и озеленению**

| № | Наименование объекта | Единица измерения | Количество |
|---|---|---|---|
| 1 | Строительство линии BRT от действующей линии BRT до проспекта Райымбека | километр | 4 |
| 2 | Строительство 15-ти светофорных объектов, с включением в состав системы Автоматизированной системы управления дорожным движением (АСУДД) города Алматы, в режиме адаптивного управления | единица | 15 |
| 3 | Капитальный ремонт мостового сооружения по пр.Рыскулова и ул.Бокейханова | единица | 1 |
| 4 | Модернизация, реконструкция и развитие Автоматизированной системы управления дорожным движением (АСУДД) в городе Алматы. Модернизация Центра управления (ЦУП) Автоматизированной системы управления дорожным движением (АСУДД) в городе Алматы с подключением к системе 450 светофорных объектов в режиме адаптивного управления. 2-й этап: модернизация ЦУП АСУДД, подключение в систему 390 светофорных объектов. Корректировка. | единица | 390 |
| 5 | Строительство первой линии легкорельсового транспорта (ЛРТ) города Алматы | километр | 26,0 |



| | | | |
|---|---|---|---|
| 6 | Строительство железнодорожного вокзала Алматы - 3 на перегоне Боралдай – Аксенгир | единица | 1 |
| 7 | Строительство 40 регулируемых пешеходных переходов, с включением в состав Автоматизированной системы управления дорожным движением (АСУДД) города Алматы в режиме адаптивного управления | единица | 40 |
| 8 | Реконструкция Талгарского тракта от улицы Халиуллина до границы города | километр | 5,5 |
| 9 | Капитальный ремонт дороги от высокогорного спортивного катка «Медеу» до курортной зоны «Tuyk Su» | километр | 9,5 |
| 10 | Строительство подземного пешеходного туннеля от железнодоржного вокзала Алматы-2 до станции метро «Райымбек батыра» | километр | 0,4 |